Exceline

PROGRAMADOR HORARIO PARA CARGAS ELÉCTRICAS **GTC-B1**

CARACTERÍSTICAS GENERALES

- Programación de múltiples eventos semanales (10 encendido y 10 apagado).
- 15 tipos de programas diarios o semanales.
- Batería de respaldo, reemplazable.
- Pantalla LCD para fácil visualización.
- Accionamiento manual o automático de la carga.
- Función de horario de verano(incremento de una hora).
- Montaje superficial y sobre riel simétrico.

NORMAS APLICADAS

- Normas de seguridad, UL917.
- Descarga electrostática IEC61000-4-2.
- Inmunidad a Ruido Eléctrico Radiado IEC61000-4-3.
- Transientes Rápidas IEC61000-4-4.
- Picos de Alta Energía IEC61000-4-5.

MODELOS

Alta Carga Directa:

GTC-B1L120 (120 VAC)
GTC-B1L220 (208/220 VAC)
Para manejo directo de carga hasta 20A, 1.5HP@120VAC y 3HP@220VAC.

Circuito de Control:

GTC-B1C 24 (24 V DC/AC)
GTC-B1C 120 (120 VAC)
GTC-B1C 220 (208/220 VAC)
Con salida de control

El **GTC-B1** es un programador horario semanal para la automatización de cargas eléctricas en aplicaciones industriales, comerciales y domésticas.

El **GTC-B1** está disponible en dos alternativas de modelos, según la potencia eléctrica a manejar.

Modelos GTC-B1L, para manejo directo de carga del tipo:

- Aires acondicionados de ventana.
- Iluminación.
- Vallas y anuncios luminosos.
- Seguridad, simulación de presencia mediante encendido y apagado de artefactos eléctricos.

Modelos GTC-B1C, con salida de control en aplicaciones de:

- Aires acondicionados centrales.
- Sistema de bombeo.
- Sistema de riego.
- Ventilación forzada.
- Pre-calentamiento de equipos.
- Cualquier equipo eléctrico energizado por un Contactor.

El **GTC-B1** cuenta con una pantalla LCD y un teclado que facilita la programación y la utilización de funciones adicionales como: encendido y apagado manual, modo automático o manual, selección del horario de verano, función de reinicio y función de programación aleatoria (entre las horas 6:00 pm y 6:00 am).

Diseñado y verificado de acuerdo con los estándares internacionales de compatibilidad electromagnética IEC y estándares UL de seguridad al usuario, y construido con materiales de altísima calidad, el **GTC-B1** es la mejor opción para controlar y administrar el consumo de energía de equipos eléctricos en aplicaciones industriales, comerciales y domésticas.

Generación de Tecnología

Gente, Generación de Tecnología, C.A., RIF: J-00223173-4
Avenida El Buen Pastor cruce con calle Vargas, Edificio Alba, Piso 1, Local 1-A, Boleíta Norte, Caracas - Venezuela, Zona Postal 1070. Telf.: ++(58 212) 237.07.11 (Master)
Fax: ++(58 212) 235.24.97
e-mail: genteven@genteca.com.ve / www.genteca.com.ve
Buzzom ACSA 0158, P.O. Box 28537 Miami, Fl, 33102, USA.

CARACTERÍSTICAS FÍSICAS

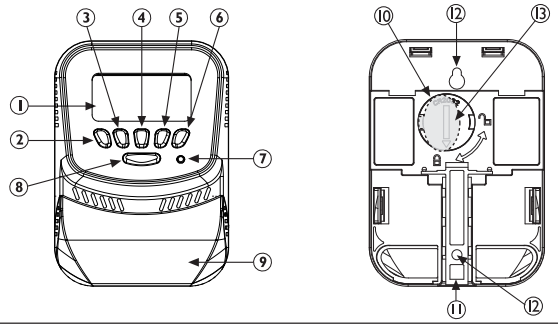

1. Pantalla LCD para visualizar programación de eventos horarios.
2. Tecla "**Prog**" para ingresar al Menú de Programación.
3. Tecla "**Reloj**" para ajustar el reloj y para salir del Menú.
4. Tecla "**Día**" para seleccionar días de la semana.
5. Tecla "**Hora**" para ajustar la hora.
6. Tecla "**Minutos**" para ajustar los minutos.
7. Pulsador "**R**" para restaurar el **GTC-B1**, borrar programación y recuperar estado original de fábrica.
8. Tecla "**Manual**", para encender o apagar manualmente la carga.
9. Cubierta protectora y bornes (adentro) de las conexiones de cables.
10. Tapa (posterior) de **Batería** reemplazable.
11. Opción de montaje en riel simétrico, mediante gancho sujetador.
12. Opción de montaje sobre superficie, mediante guías de orificios para atornillar (también puede ser montado sobre un cajetín 2"x4").
13. Laminilla plástica roja descartable, para proteger la vida útil de la Batería durante el almacenaje.

MEDIDAS Y PESO

Peso 178 g.

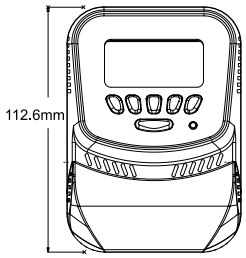

VISTA FRONTAL

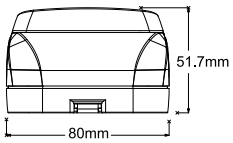

VISTA FRONTAL II

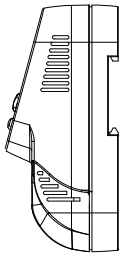

VISTA LATERAL

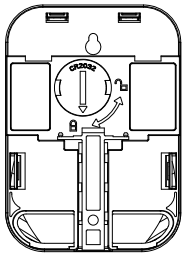

VISTA POSTERIOR

COMO ORDENAR *Exceline* GTC-B1

GTC-B1 _ _ _ _ S

- **C-** Para controlar un CONTACTOR o circuito auxiliar, provisto por el usuario.
- **L-** Para manejo directo de ALTAS CARGAS

024 – 24 V DC/AC
120 – 120 VAC
220 – 220 VAC

GTC-B1 ESPECIFICACIONES TÉCNICAS

	GTC-B1L 120	GTC-B1L 220	GTC-B1C 024	GTC-B1C 120	GTC-B1C 220
Voltaje nominal de Operación	120 VAC	208/220 VAC	24V DC/AC	120 VAC	208/220 VAC
Límites de Operación de Voltaje	84 ← 156	145 ← 285	20 ← 28	84 ← 156	145 ← 285
Frecuencia eléctrica del suministro	60 y 50 Hz				
Consumo Promedio	45 mA				
Expectativa de Vida de los contactos	20.000 Operaciones				
Cantidad Máxima de Eventos Programables	20 semanales (10 encendidos y 10 apagados)				
Intervalo Mínimo entre Eventos	1 minuto				
Pantalla de visualización	Tipo LCD				
Respaldo de la Programación (vida de la batería en caso de falla de electricidad)	100 horas. Batería reemplazable (tipo CR2032)				
Temperatura Ambiental durante operación	-5°C → +55°C (23°F →131°F)				
Humedad relativa	85% H.R.				
Materiales Plásticos	Carcasa: ABS, indice de flamabilidad UL94V0				
Peso	0.17 Kg. (0.38 lb)				

CAPACIDADES DE MANEJO DE CARGA, SEGÚN MODELO

	GTC-B1L 120	GTC-B1L 220	GTC-B1C 024	GTC-B1C 120	GTC-B1C 220
Control auxiliar de contactores y arrancadores	———		3,5A@250 VAC		
Lamparas incandescentes	1000 W	1000 W	———		
Lamparas de descarga de metal	1800 VA	1800 VA	———		
Motores y cargas de proposito general	20A, 1.5 HP	20A, 3.0 HP	———		
Cargas resistivas	30A, 3600W	30A, 6600W	———		

NOTA: Las especificaciones y descripciones mostradas en este documento están sujetas a cambio sin previo aviso.